Системный контроллер SC-1

Системный контроллер SC-1

Системный контроллер Wisdom Audio SC-1 оснащен электронным кроссовером и системой коррекции акустических параметров помещения, разработанной с использованием технологии Audyssey MultEQ® XT. В нем предусмотрена возможность выбора хранящихся в памяти настроек с управлением через интерфейс RS-232 для оптимизации звучания в различных акустических условиях и в зависимости от воспроизводимого материала (музыка или видеофильм). Специальное приложение позволяет профессиональному инсталлятору настроить SC-1 в соответствии с характеристиками используемых акустических систем серии Sage и параметров помещения, в котором они установлены.

Хороший громкоговоритель должен передавать звук с наименьшим уровнем искажений и без дополнительного окрашивания. Но даже для самых лучших из них это может быть сложно из-за влияния помещения на акустические характеристики. Стены, мебель и другие объекты отражают и поглощают звук и создают специфические для данного помещения искажения, которые не могут быть предусмотрены разработчиками акустических систем.

Усовершенствованная система коррекция акустических параметров помещения

Audyssey MultEQ XT является решением для выравнивания характеристик помещения, которое позволяет калибровать любую акустическую систему для достижения оптимального звучания в любой точке помещения даже в тех случаях, когда речь идет о достаточно большой зоне прослушивания. MultEQ XT собирает информацию об акустических параметрах различных точек зоны и анализирует ее с помощью сложного алгоритма кластеризации; на основании проведенных измерений MultEQ XT выдает решение, позволяющее устранить существующие проблемы, а также автоматически осуществляет настройку акустических систем.

Результатом является чистое, хорошо сбалансированное звучание в любой точке помещения. Компания Wisdom Audio обладает лицензией на используемую технологию и применяет ее при разработке своих акустических систем, работая в тесном сотрудничестве с компанией Audyssey™ с тем, чтобы обеспечить наилучшее качество звучания, достойное любителей продукции Wisdom Audio.

Запоминание множественных настроек

В системном контроллере SC-1 предусмотрена возможность запоминания и хранения в памяти устройства до трех независимых результатов калибровки, любой из которых можно выбрать при необходимости. Это может помочь в некоторых сложных ситуациях; так, например, может понадобиться выбрать ту или настройку в зависимости от меняющихся параметров помещения (например, с открытыми или закрытыми портьерами) или от воспроизводимого аудио материала (например, для музыки или игр).

Двухполосное и трехполосное усиление

Известно, что для достижения максимального результата необходимо непосредственное раздельное усиление каждой частотной секции громкоговорителя. Безусловно, это требует наличия выделенного активного кроссовера для соответствующего разделения частотного диапазона и последующего усиления.

При двухполосном усилении происходит раздельное усиление двух частотных диапазонов одного звукового канала. Самым распространенным примером двухполосного усиления является система, используемая в современных домашних кинотеатрах, когда отдельный сабвуфер «отвечает» за самый глубокий бас, в то время как в остальном слышимом диапазоне работают фронтальные громкоговорители и акустические системы окружающего звучания. Двухполосное усиление можно применять и в случае с широкополосными акустическими системами – отдельно для низкочастотного динамика и драйверов, которые отвечают за средние и верхние частоты.

Логическим следствием из вышесказанного является трехполосное усиление. В такой системе происходит раздельное усиление трех

частотных диапазонов. В нашем случае этими тремя диапазонами являются:

- самые низкие частоты (один или несколько сабвуферов)
- средние нижние частоты (низкочастотные динамики в фронтальных громкоговорителях и акустических систем окружающего звучания)
- средние и верхние частоты (планарно-магнитные панели)

Поскольку каждый канал усилителя отвечает лишь за ограниченный диапазон частот, некоторые формы звуковых искажений значительно уменьшаются по сравнению с широкополосными динамиками.

SC-1 поддерживает системы конфигурации до «7.3». Это означает поддержку до семи основных громкоговорителей (все с двухполосным усилением) и до трех независимых сабвуферов.

Системный эквалайзер

Акустические системы Wisdom Audio обеспечивают действительно выдающееся звучание. Однако не стоит забывать о законах физики. Необходимость получения мощного баса из динамиков, заключенных в такой небольшой корпус, предъявляет особые требования как к низкочастотным драйверам, так и к усилителям.

В частности, для компенсации малого объема используется выравнивание акустической кривой. Этот метод применяется почти для всех сабвуферов; Wisdom Audio применяет его для широкополосных акустических систем. Это позволяет получить бас, характерный для громкоговорителей значительно больших размеров, не меняя дизайн и размеры корпусов акустических систем, соответствующих современным требованиям дизайна.

WISDOM®

Эксклюзивный дистрибьютор:
A.P.Technology, Москва
(495) 234-4073
(495) 234-4072
(495) 987-4616
www.aptech.ru
info@aptech.ru

The World's Most Advanced Architectural Loudspeakers.™

SC-1 Технические характеристики

Показатели могут быть изменены в любое время, с целью улучшить характеристики продукта.

Отношение сигнал/шум	-110 дБ
Входное сопротивление	25k Ом
Максимальное выходное сопротивление	50 Ом
Максимальное выходное напряжение	2,5 В
Максимальное входное напряжение	2,5 В
Потребляемая мощность	33 Вт
Тепловая нагрузка	2 BTU/мин
Входная чувствительность триггера постоянного тока	3-20 В @ 10 мА
Выходной сигнал триггера постоянного тока	12 В @ 100 мА
Напряжение	200-240 В
Вес	15,4 кг

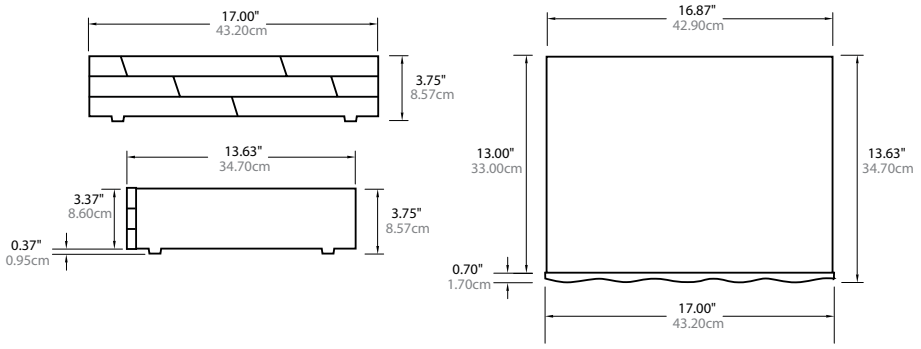

© 2009 Wisdom Audio Corporation. All rights reserved. Wisdom and the Wisdom logo are registered trademarks of Wisdom Audio. Audyssey and Audyssey MultEQ® XT are trademarks of Audyssey Laboratories.